Smartloc 2 standard

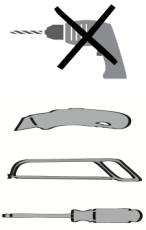

1. A / B?

A1

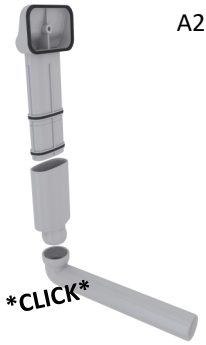

A2

A3

A4

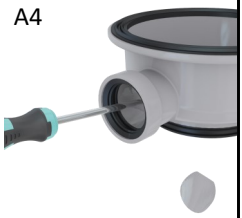

→A5

B1

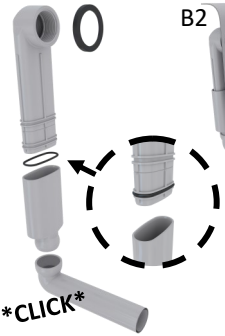

B2

B3

B4

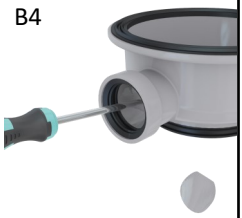

→B5

A5

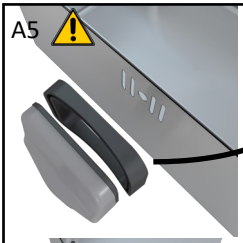

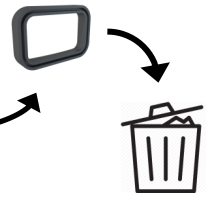

A5

A6

A7

A8

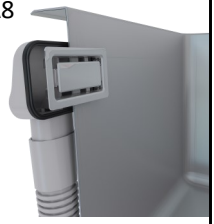

A7

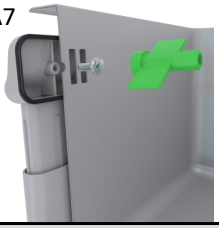

A8

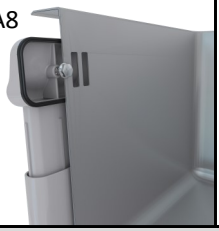

B5

B6

B7

2.

A1

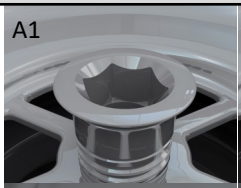

B1

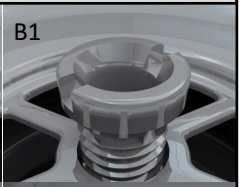

A2

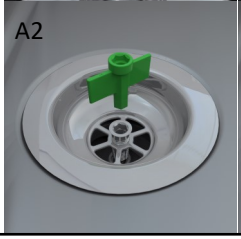

B2

3.

4.

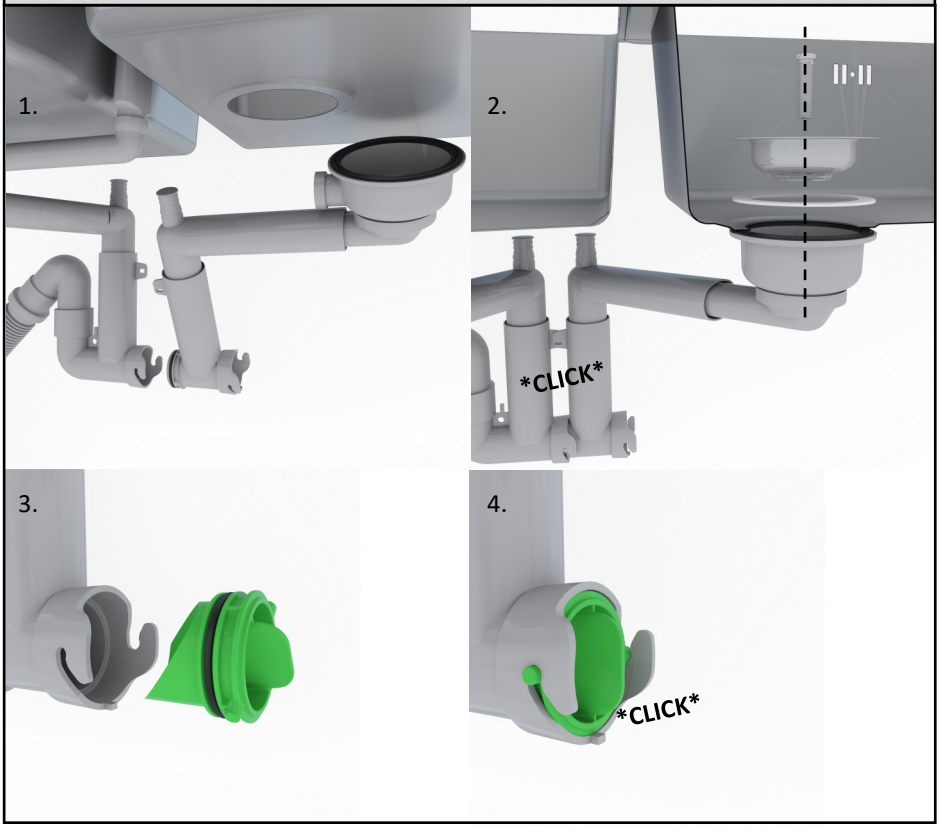

5. A / B?

A1.

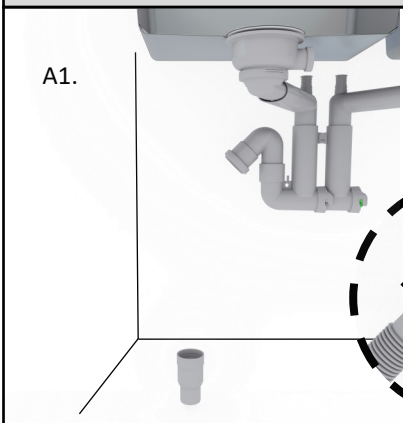

A2.

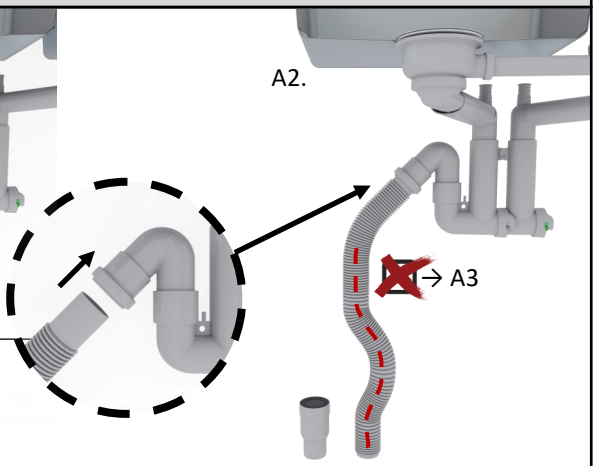

A3.

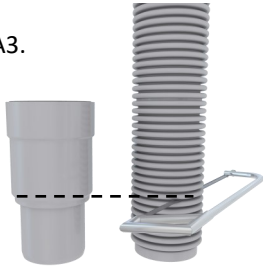

A4.

A5.

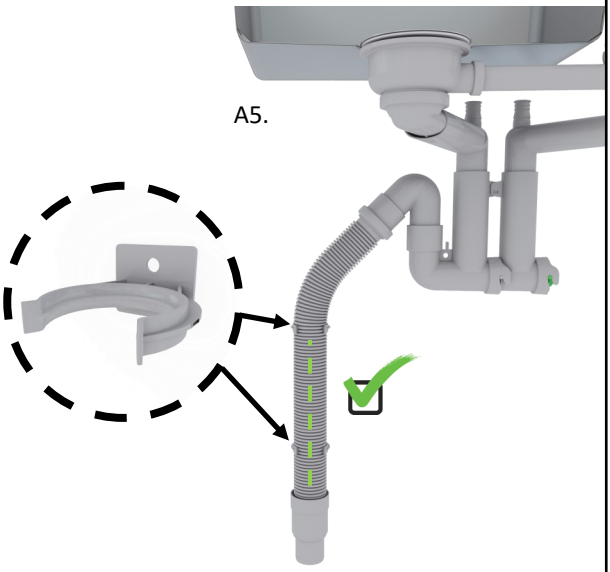

B1

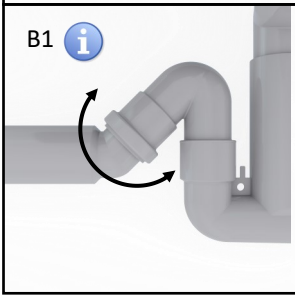

B1

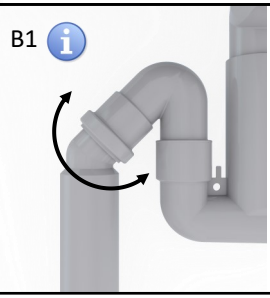

6.

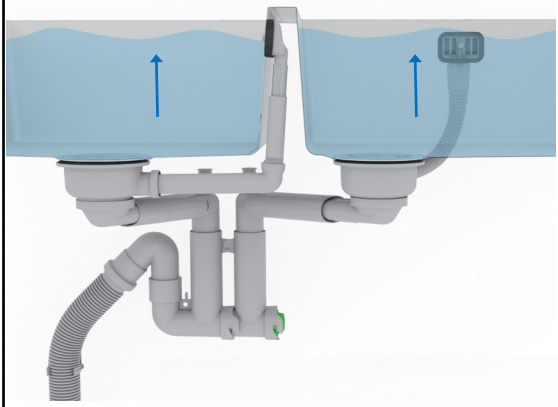

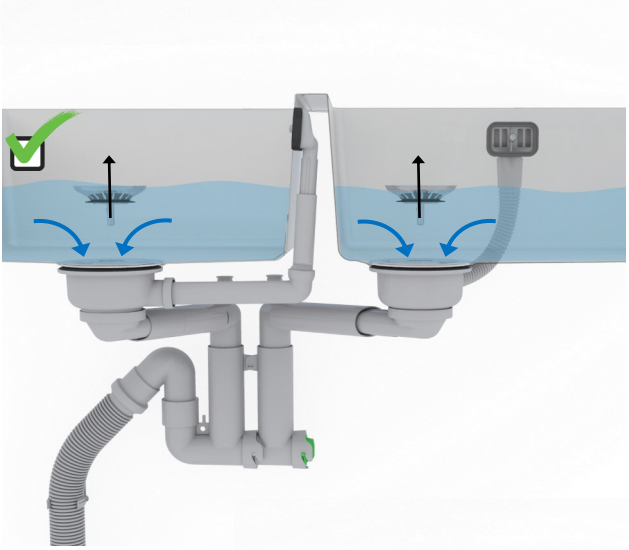

INFO

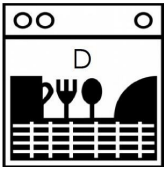

SERVICE

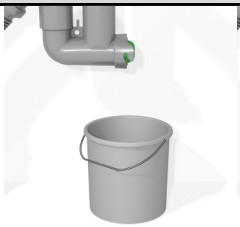

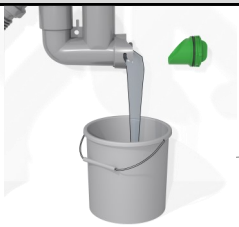

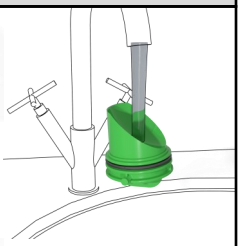

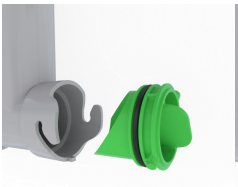

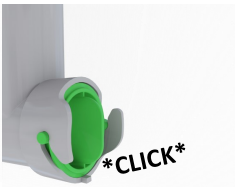

INFO

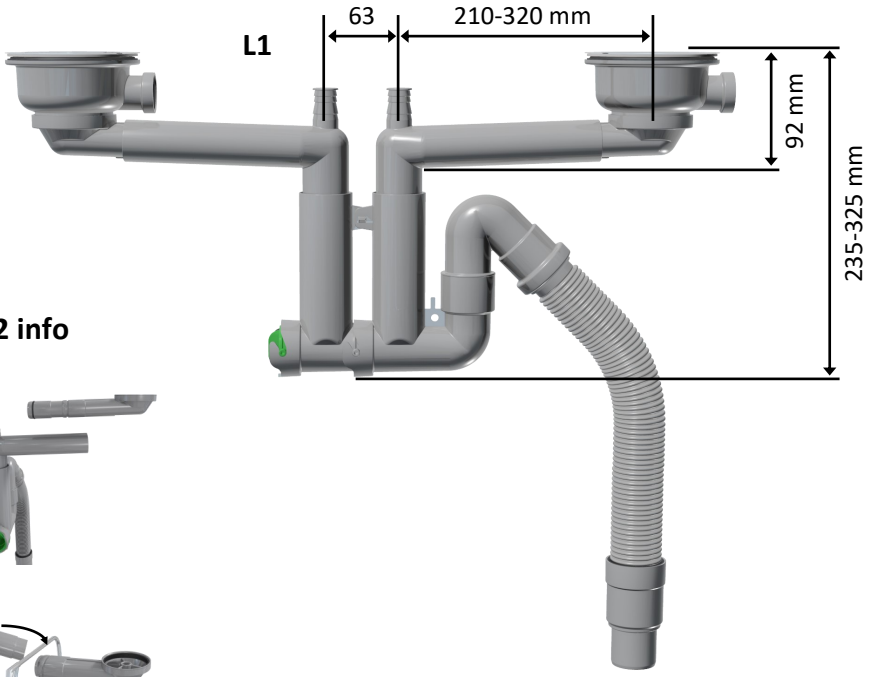

L2 info

1.

2.

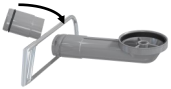

3.

4.

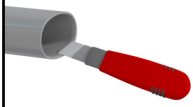

5.

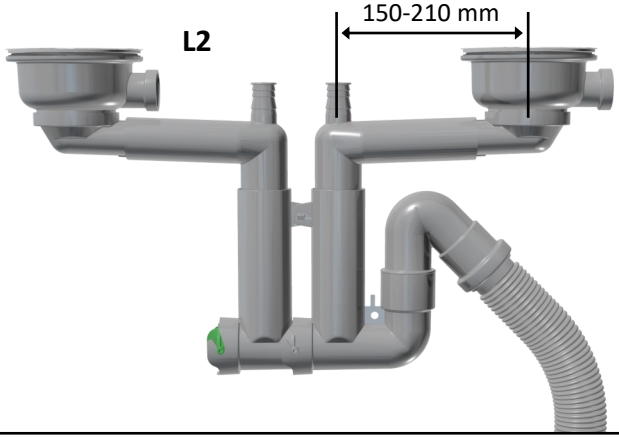

EN Maximizing flow in the 2-bowl Smartloc

To maximize flow in the 2-bowl Smartloc the following actions are recommended when installing the water trap:

FI 2-altaisen Smartlocin virtauksen optimointi

Virtauksen optimoimiseksi ovat seuraavat vaiheet suositeltavia asennettaessa 2-altaista Smartlocia:

SE Maximering av flödet i 2-greniga Smartloc

För att maximera flödet i 2-greniga Smartloc, rekommenderas följande vid installationen av vattenlåset:

***EN Connect the dish washer to the arm furthest away from the water trap.**

***FI** Astianpesukoneen poistoletku liitetään haaraan joka on kauempana vesilukon poistoputkesta.

***SE** Anslut diskmaskinen till den arm som är längst ut från vattenlåset.

*** EN Connect the overflow to the arm that goes directly to the water trap.**

***FI** Pesualtaan ylivuoto liitetään pohjaventtiiliin siihen haaraan joka on lähempänä vesilukon poistoputkea.

***SE** Bräddavloppet ansluts till den arm som via bottenventilen går direkt ner i vattenlåset.

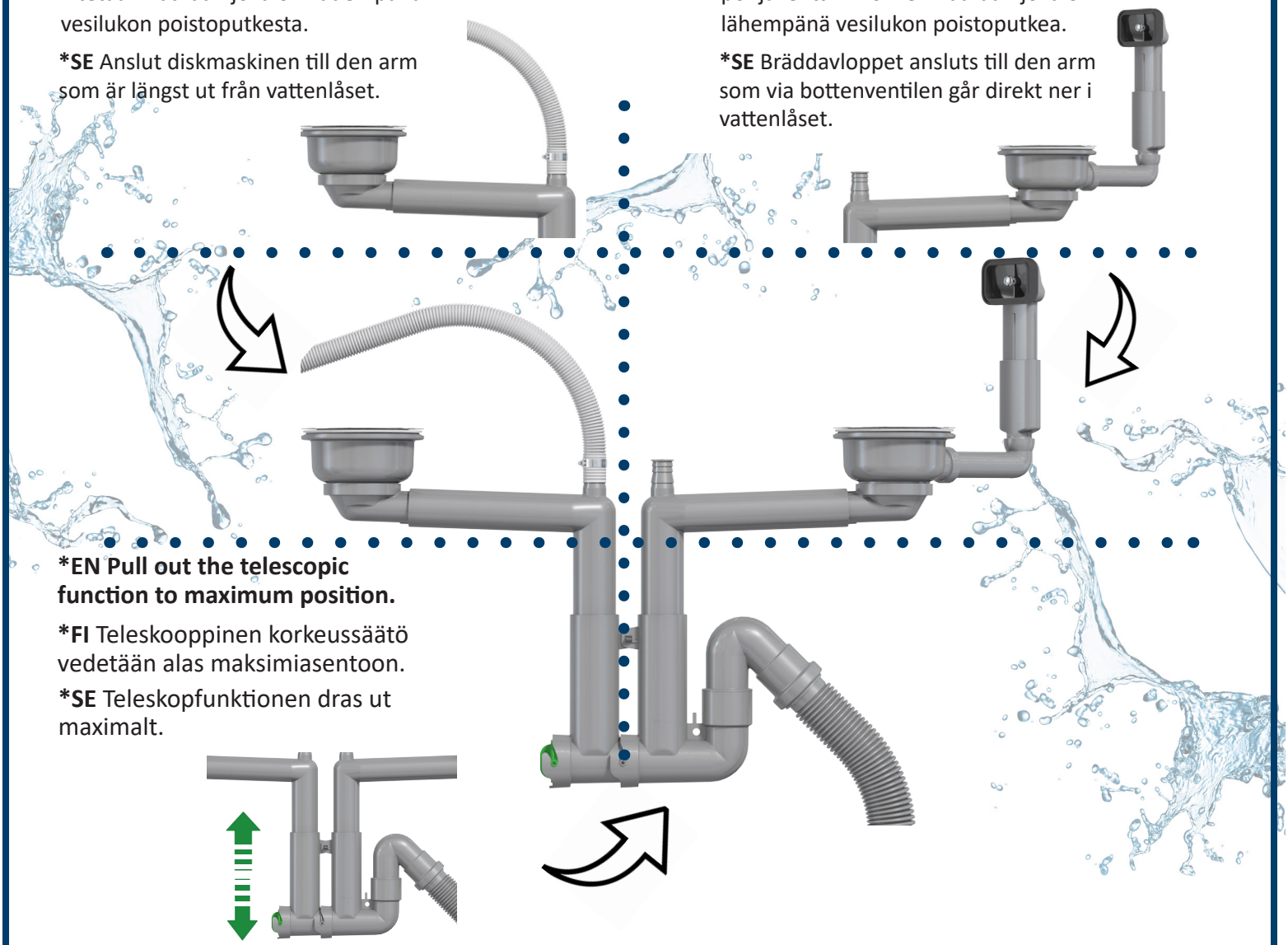

***EN Pull out the telescopic function to maximum position.**

***FI** Teleskooppinen korkeussäätö vedetään alas maksimiasentoon.

***SE** Teleskopfunktionen dras ut maximalt.

sales@prevex.com
PREVEX.COM